RADIK LINE VKM8

Deskové otopné těleso s hladkou čelní deskou s jemnými horizontálními prolisy a univerzálním připojením



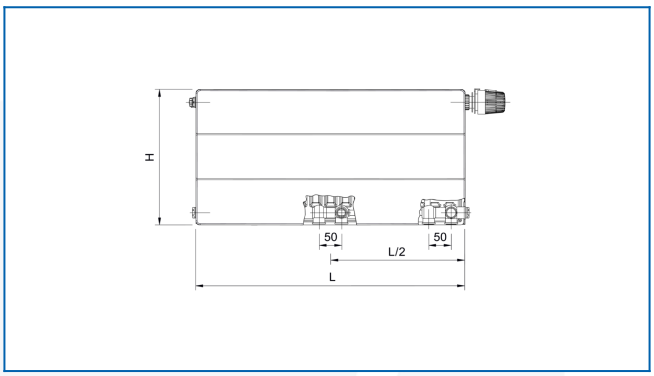

Zadané filtry

Tepelný výkon: t_1: 75 °C | t_2: 65 °C | t_i: 20 °C | Δt: 50 °C

