KORAWALL Power WKW

Nástěnné konvektory s přirozenou konvekcí, s dvojitým výměníkem tepla

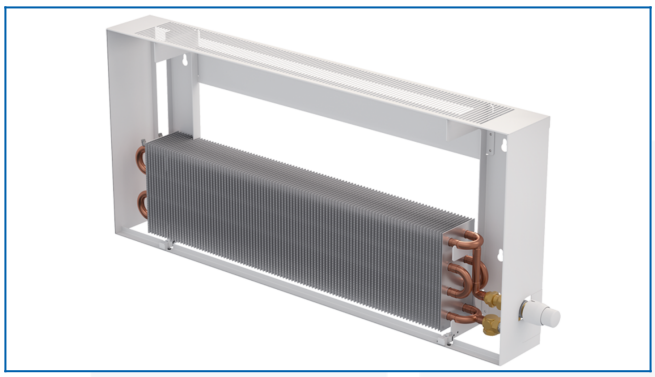

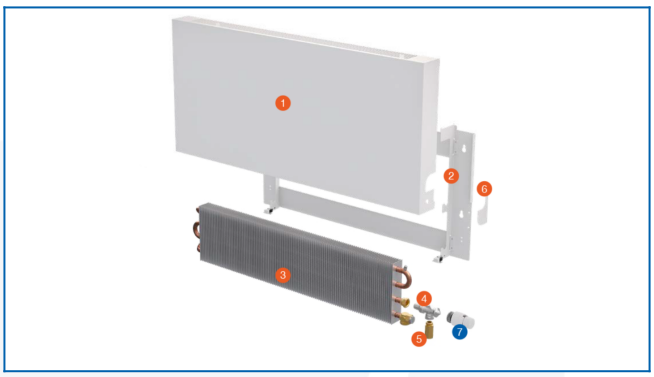

Zadané filtry

Tepelný výkon: t_1: 75 °C | t_2: 65 °C | t_i: 20 °C | Δt: 50 °C